IZAR B MAX ZL4.IB.L2.1250M.91Y

Typ: závěsné svítidlo
Stínítko: akrylátové sklo
Kovové části: ocelový plech bíle lakovaný
Závěs: lankový s transparentním kabelem

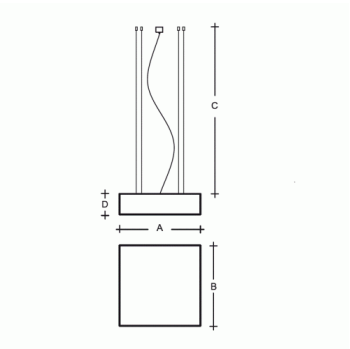

W	K	Světelný tok modulu lm	Světelný tok svítidla lm	A	B	C	D	DALI 2						
218	4000	29136	25120	1250	1250	2000	180	M*	–	–	Q*	–	–	49800

Napětí: 230V
IK kód: IK06
Předřadník: Driver
CRI: >90
Životnost LED: L80/F10 50000 hodin
Watt: 218 W
Teplota chromatičnosti: 4000 K
Světelný tok modulu: 29136 lm
Světelný tok svítidla: 25120 lm
A: 1250 mm
B: 1250 mm
C: 2000 mm
D: 180 mm
Dali 2: Dostupné na poptávku
Pohybový senzor: Nedostupné
Nouzový modul: Nedostupné
Bluetooth ovládání: Dostupné na poptávku
Track systém: Nedostupné
Zavěšení do sádrokartonu: Nedostupné
Hmotnost: 49800 g

Lucis ZL4.IB.L2.1250M.X IZAR B MAX LED / LDC (Polar)
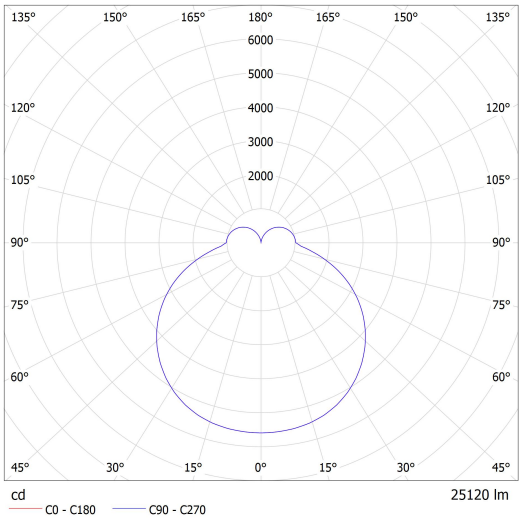
Luminaire: Lucis ZL4.IB.L2.1250M.X IZAR B MAX LED
Lamps: 1 x LED 282990