MAIA S1.12W

Typ: Wandleuchte
Lampenschirm: weißes, mundgeblasenes, dreischichtiges Opalglas seidenmatt
Leuchte: weiß lackiertes Stahlblech

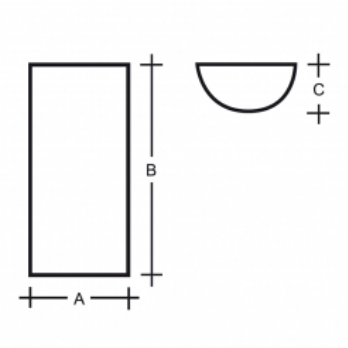

IP 20 | CRI >90

		A	B	C			
E14	2×60W	150	300	75	–	–	1300

Spannung: 230V
IK Code: IK01
Fassung: E14
Leuchtmittel: 2×60W
A: 150 mm
B: 300 mm
C: 75 mm
Bewegungsmelder: Nicht Verfügbar
Track-System: Nicht Verfügbar
Gewicht: 1300 g

Lucis S1.12W MAIA / LDC (Polar)
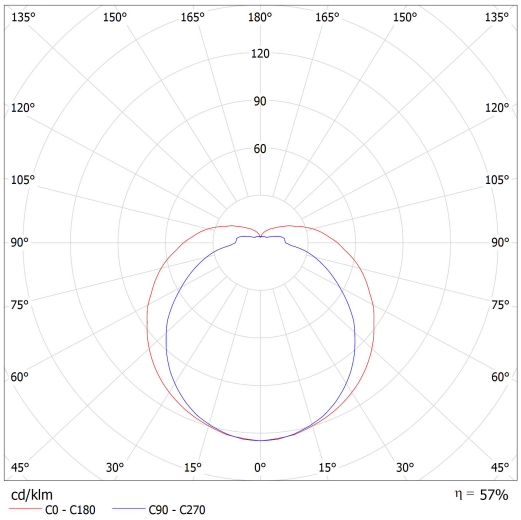
Luminaire: Lucis S1.12W MAIA
Lamps: 2 x Osram 60W/E14