DAPHNE ZT ZT.L5.D450.XY

Type: luminaire suspendu
Abat-jour: verre blanc, soufflé de manière artisanale, à trois couches, satin opale mat
Suspension: en acier peint en blanc RAL 9003 (.31), chromé (.80), en laiton (.84), RAL chrom (.77) ou RAL Argento dorato (.70)

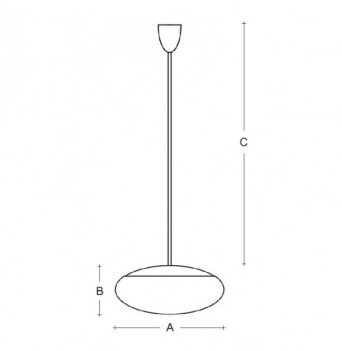

W	K	Module luminous flux lm	Luminaire luminous flux lm	A	B	C	DALI 2						
21,3	3000	3216	2377	450	200	1000	M	–	P*	Q*	R*	–	5400

Lucis ZT.L5.D450.X DAPHNE LED / LDC (Polar)

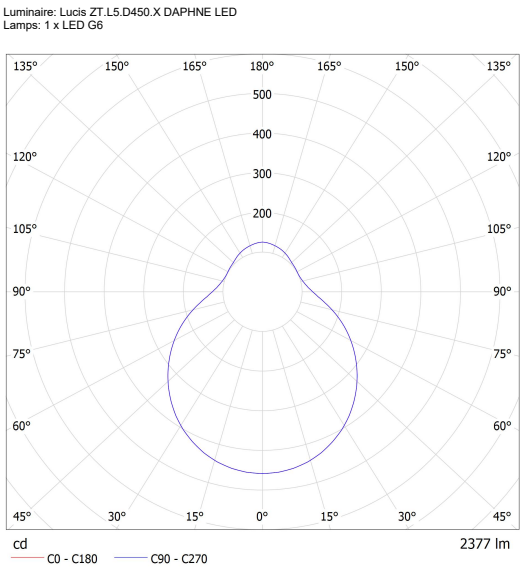

Tension: 230V
IK code: IK01
Ballaste: Driver
CRI: >90
La vie de LED: L80/F10 50000 heures
Watt: 21,3 W
Température Couleur: 3000 K
Module luminous flux: 3216 lm
Luminaire luminous flux: 2377 lm
A: 450 mm
B: 200 mm
C: 1000 mm
Dali 2: Disponible
Capteur de mouvement: Non disponible
Module d'urgence: Disponible sur demande
Contrôle Bluetooth: Disponible sur demande
Track system: Disponible sur demande
Sádrokarton: Non disponible
Poids: 5400 g