JUNO E27 ZK.11.J2.XY

Typ: Pendelleuchte
Metallteile: weiß lackiertes Stahlblelackiertes Aluminium in verschiedenen Farbvarianten, (Kombination) RAL 9003 (.31), RAL 3022 (.32), RAL 7021 (.33), RAL 6034 (.34), RAL 1018 (.35), RAL 7023 (.37), RAL 5009 (.38)
Federung: Schwarz-Weiß "Fishbone" Textilkabel

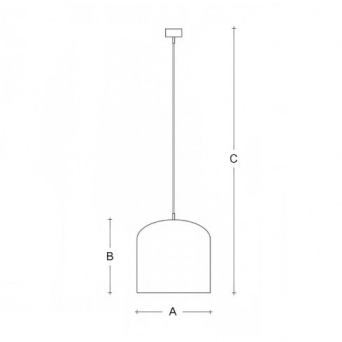

CE F IP 20

		A	B	C				
E27	1x100W	280	280	2000	–	R*	D*	1800

Spannung: 230V
IK Code: IK06
Fassung: E27
Leuchtmittel: 1x100W
A: 280 mm
B: 280 mm
C: 2000 mm
Bewegungsmelder: Nicht Verfügbar
Track-System: Verfügbar auf Anfrage
Sádrokarton: Verfügbar auf Anfrage
Gewicht: 1800 g

Lucis ZK.11.J2.X JUNO E27 / LDC (Polar)
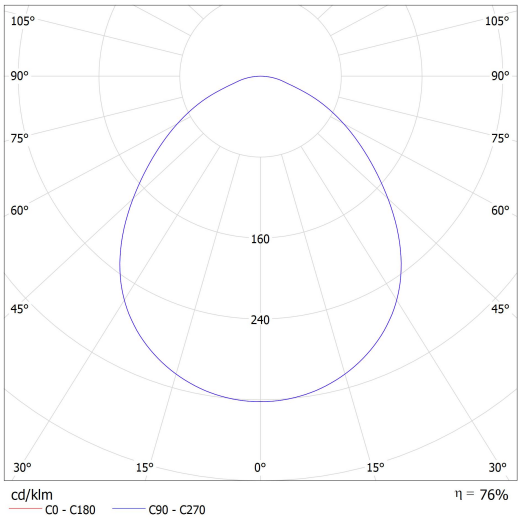
Luminaire: Lucis ZK.11.J2.X JUNO E27
Lamps: 1 x Osram CL 100W